# Инструкция по сборке офисного кресла (CH-824MSG-BF)

| | | | | | | | | | | | |
|---|---|---|---|---|---|---|---|---|---|---|---|
| 1 | 2 | 3 | 4 | 5 | 6 | 7 | 8 | 9 | 10 | 11 | 12 |
| 1 шт. | 1 шт. | 1 шт. | 1 шт. | 5 шт. | 1 шт. | 1 шт. | 1 шт. | 1 шт. | Заглушка 4 шт. | Винт М6х25 мм 4 шт. | Шайба пруж. 6 4 шт. |
| 13 | 14 | 15 | 16 | 17 | 18 | 19 | 20 | 21 | 22 | 23 | 24 |
| Шайба 6 4 шт. | Винт М8х20 мм 3 шт. | Винт М6х20 мм 4 шт. | Винт М8х35 мм 4 шт. | Ключ 6 мм 1 шт. | Шайба 8 3 шт. | Шайба пруж. 8 3 шт. | Направляющая 2 шт. | Заглушка 2 шт. | Саморез 4,8х19 1 шт. | 1 шт. | 1 шт. |

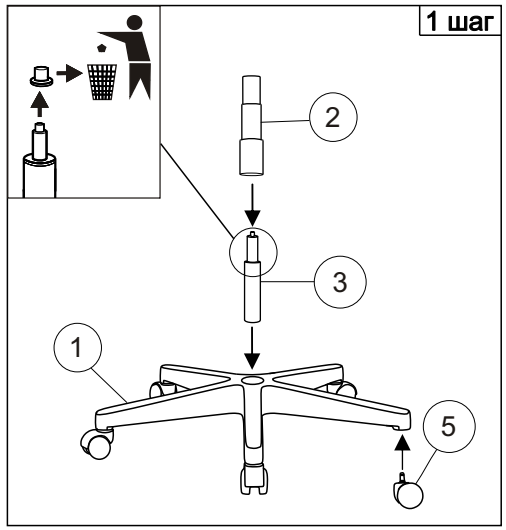


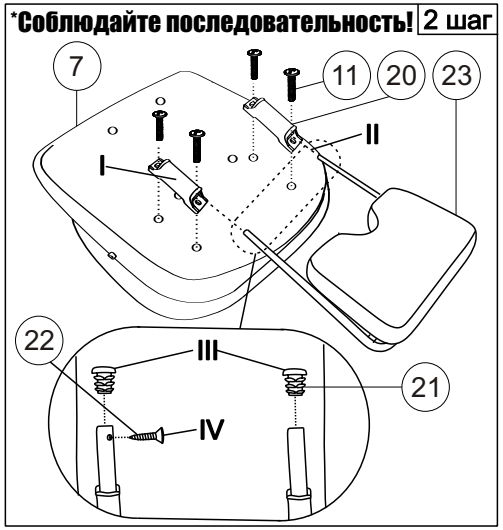


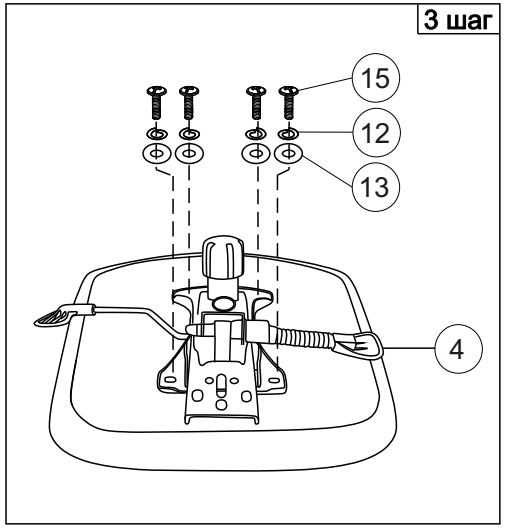


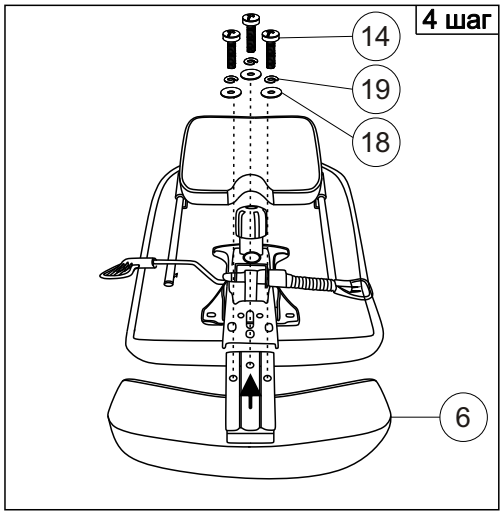


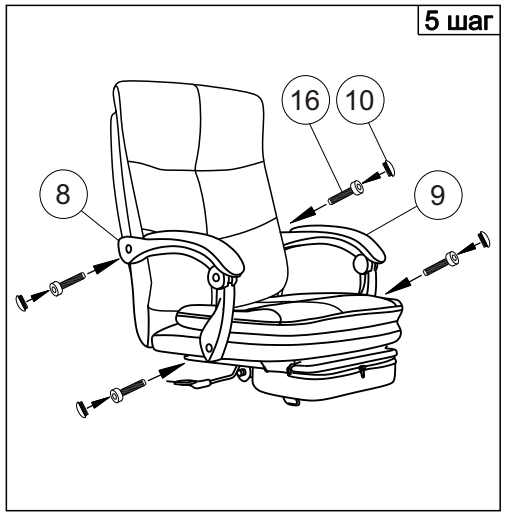


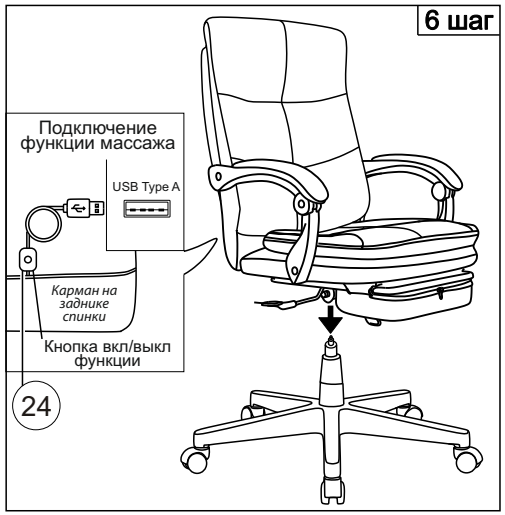


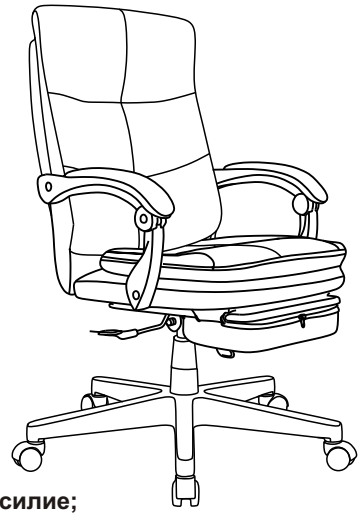

**Примечание:** **Шаг 1. Снять защитный колпачок с кнопки газлифта, в случае его наличия.**

***Шаг 2. Соблюдайте последовательность сборки: I - установите направляющие 20 на сиденье;**

**II- вставьте и задвиньте поддержку 23 в направляющие 20; III- установите декоративные заглушки в трубы поддержки, приложив усилие;**

**IV- вкрутите стопорный саморез 22.**

**Молния чехла подножки используется исключительно в процессе производства. Попытка снять чехол самостоятельно может привести к поломке.**

# *Инструкция по эксплуатации*

Уважаемый покупатель!

Стулья и кресла предназначены для использования в общественных и жилых помещениях. Сохранность изделий и продолжительность их эксплуатации зависят от правильного обращения и своевременного ухода за ними.

Для увеличения срока службы изделия необходимо соблюдать следующие простые правила эксплуатации:

- При доставке в холодное время года (температура ниже 0ºС) приступайте к сборке изделия спустя 2 часа после его нахождения в помещении с комнатной температурой во избежание трещин пластика и нормальной работы газпатрона;
- Кресла и стулья должны эксплуатироваться в проветриваемом помещении при температуре воздуха не менее +10ºС и относительной влажности 60-70%;
- При сборке строго соблюдайте порядок, указанный в прилагаемой инструкции по сборке;
- Ограничение по весу пользователя 120 кг.
- Избегайте прямого воздействия солнечных лучей, размещения вблизи отопительных приборов, сырых и холодных стен во избежание ухудшения внешнего вида и эксплуатационных свойств (появление пятен, пережог кожи, ускорение старения обивочного материала);
- Крепление частей кресла (спинка, подлокотники) требует регулярного осмотра, при необходимости винты следует подтянуть;
- Не вставайте ногами на сиденье стула или кресла, это может привести к падению и получению травмы.
- Для очистки изделия используйте сухую или слегка влажную х/б ветошь или губку. При применении чистящих средств рекомендуем предварительно испробовать используемое чистящее средство на маленьком участке в незаметном месте изделия и убедиться в отсутствии дефектных пятен. Для чистки изделия не допускается применение органических растворителей.
- Категорически запрещается самостоятельная разборка пневмоцилиндра.
- Встроенный в кресло вибромассажер имеет выход USB-A. Подключение возможно только устройству с портом USB-A (источник питания 5V/2A).
- Рекомендуется использовать для подключения переносной аккумулятор (power bank), который следует хранить в специальном кармане на задней стороне спинки. Не входит в комплект поставки.

Перед первой эксплуатацией кресла необходимо проверить работоспособность всех механизмов.

Срок гарантии на вибромассажер 6 мес.
Срок гарантии изделия 24 мес.
Срок службы изделия 36 мес.
Декларация о соответствии ЕАЭС N RU Д-RU.PA06.B.07775/26
Срок действия с 15.07.2026 до 14.07.2031 включительно
Более подробная информация об изделии находится на сайте www.buro.ru
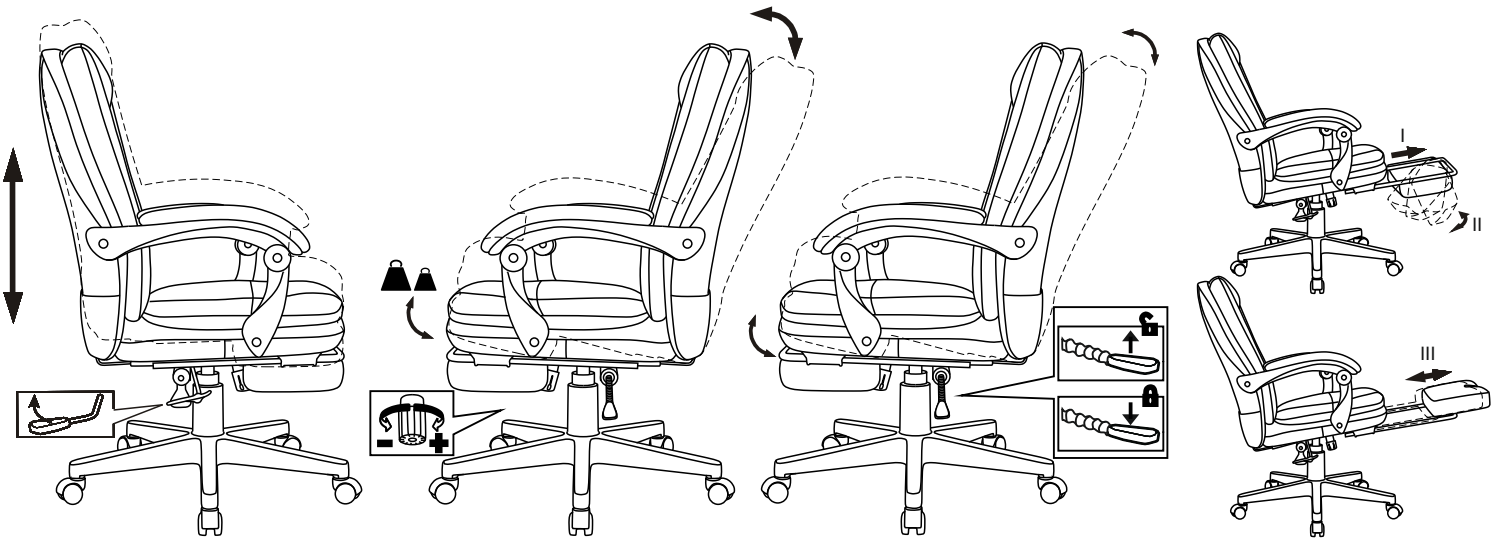
## *Регулировки кресла*