Инструкция по сборке офисного кресла (T-9925SL)

1	2	3	4	5	6	7	8	9	10	11
1 шт.	1 шт	1 шт.	1 шт.	1 шт.	1 шт.	1 шт.	Винт M8x20 мм 4 шт.	Винт M6x25 мм 4 шт.	Винт M8x35 мм 4 шт.	Ключ 6 1 шт.

12 Шайба пруж. 8 4 шт.	13 Шайба 8 4 шт.
14 Шайба пруж. 6 4 шт.	15 Заглушка 4 шт.
16 5 шт.	17 Шайба 6 4 шт.

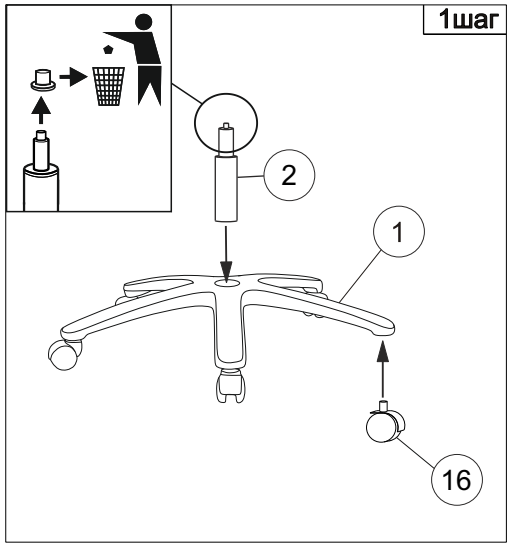

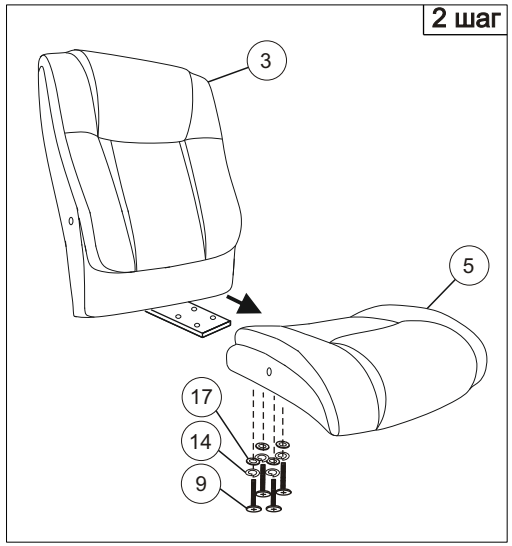

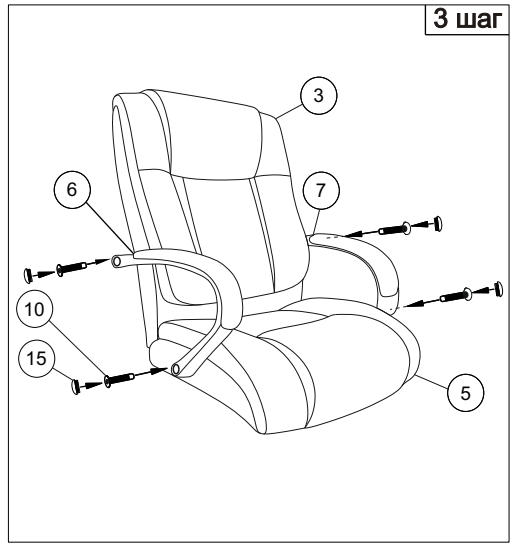

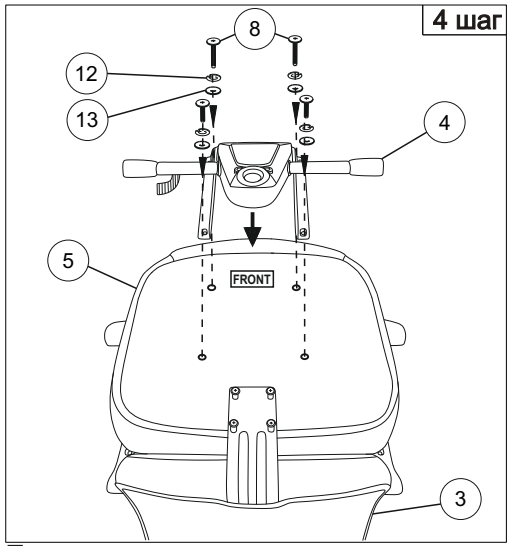

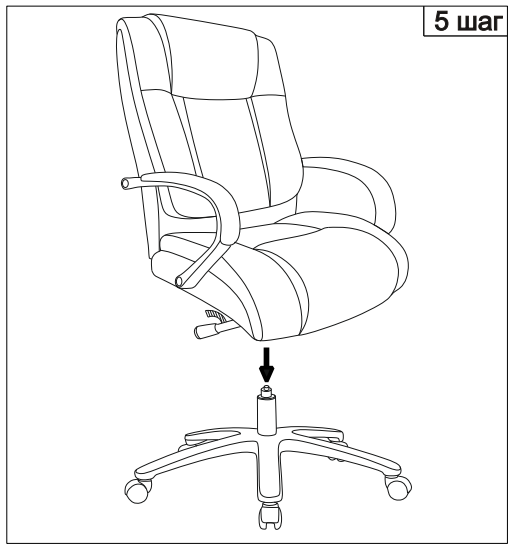

Примечания **Шаг 1. Снять защитный колпачок с газлифта, в случае его наличия.**
Шаг 2 - 3. Вставить и закрутить винты поочерёдно, не затягивая их до конца.
После выполнения шага 4 закрутить все винты до полной фиксации.
Шаг 4. Подложить пластиковые шайбы 2 шт. (позиция №14) под платформу (под 2 отверстия на передней части сиденья).

Инструкция по эксплуатации

Уважаемый покупатель!

Стулья и кресла предназначены для использования в общественных и жилых помещениях. Сохранность изделий и продолжительность их эксплуатации зависят от правильного обращения и своевременного ухода за ними.

Для увеличения срока службы изделия необходимо соблюдать следующие простые правила эксплуатации:

- При доставке в холодное время года (температура ниже 0ºС) приступайте к сборке изделия спустя 2 часа после его нахождения в помещении с комнатной температурой во избежание трещин пластика и нормальной работы газпатрона;
- Кресла и стулья должны эксплуатироваться в проветриваемом помещении при температуре воздуха не менее +10ºС и относительной влажности 60-70%;
- При сборке строго соблюдайте порядок, указанный в прилагаемой инструкции по сборке;
- Не превышайте максимально допустимую статическую нагрузку на сиденье 150 кг;
- Избегайте прямого воздействия солнечных лучей, размещения вблизи отопительных приборов, сырых и холодных стен во избежание ухудшения внешнего вида и эксплуатационных свойств (появление пятен, пережог кожи, ускорение старения обивочного материала);
- Крепление частей кресла (спинка, подлокотники) требует регулярного осмотра, при необходимости винты следует подтянуть;
- Не вставайте ногами на сиденье стула или кресла, это может привести к падению и получению травмы.
- Для очистки изделия используйте сухую или слегка влажную х/б ветошь или губку. При применении чистящих средств рекомендуем предварительно испробовать используемое чистящее средство на маленьком участке в незаметном месте изделия и убедиться в отсутствии дефектных пятен. Для чистки изделия не допускается применение органических растворителей.

Перед первой эксплуатацией кресла необходимо проверить работоспособность всех механизмов.

Срок гарантии изделия 2 года.
Срок службы изделия 3 года.
Декларация о соответствии ЕАЭС N RU Д-RU.PA06.B.07775/26
Срок действия с 15.07.2026 до 14.07.2031 включительно
Более подробная информация об изделии находится на сайте www.buro.ru
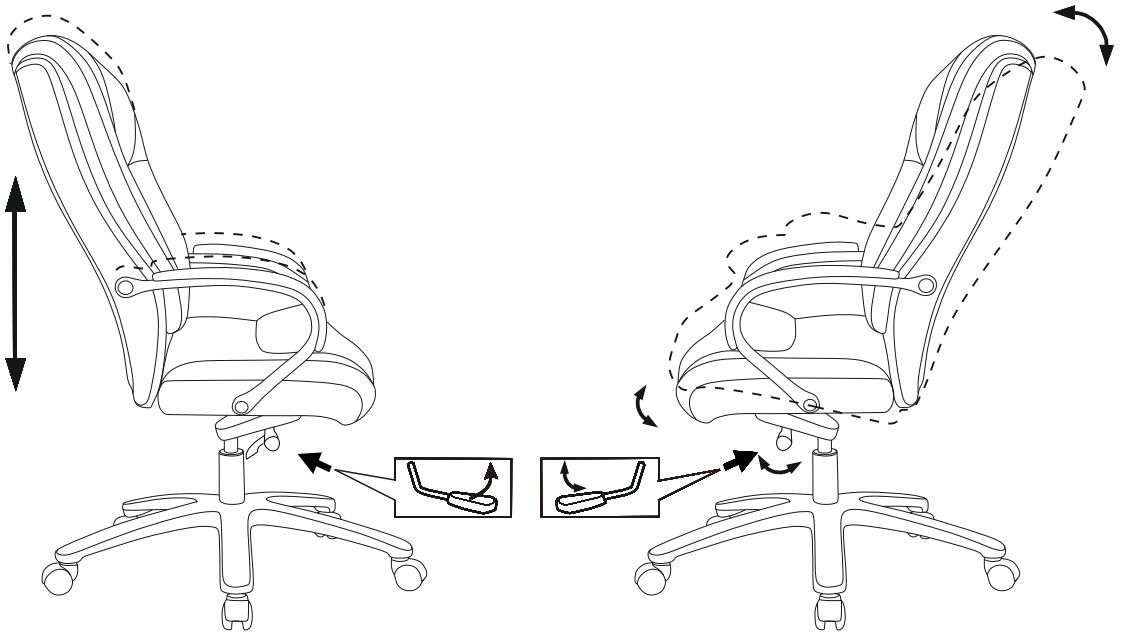
Регулировки кресла